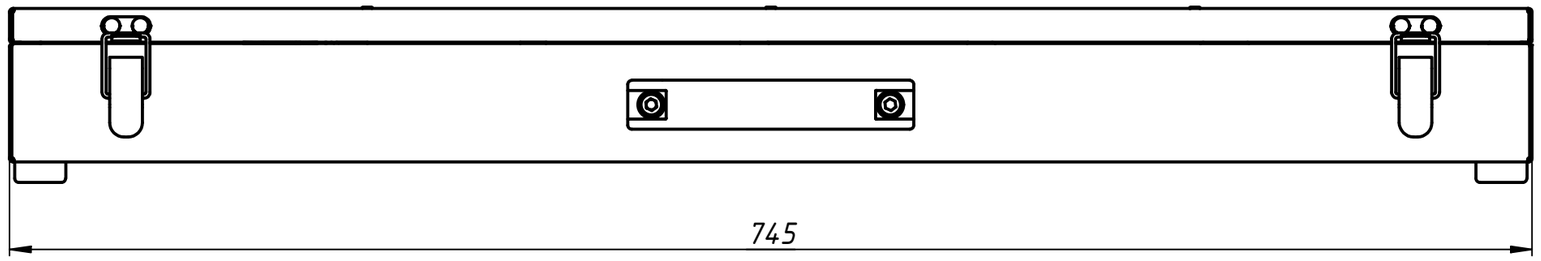

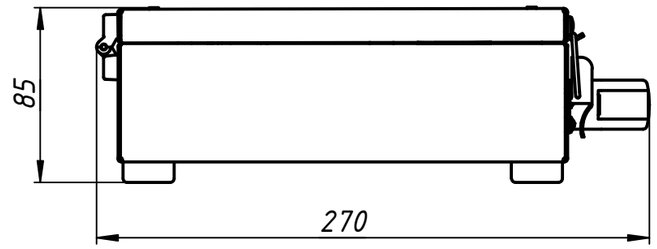

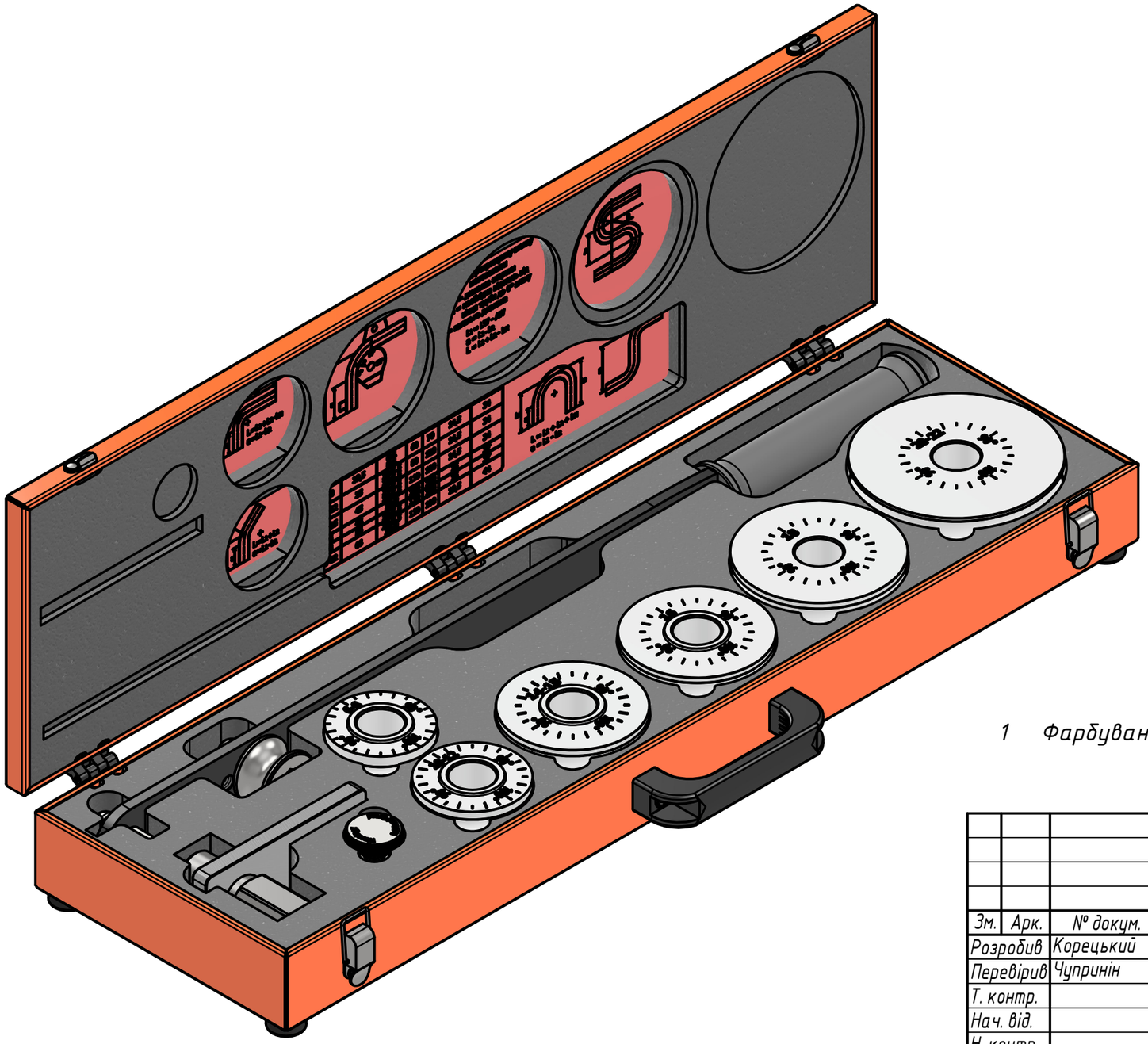

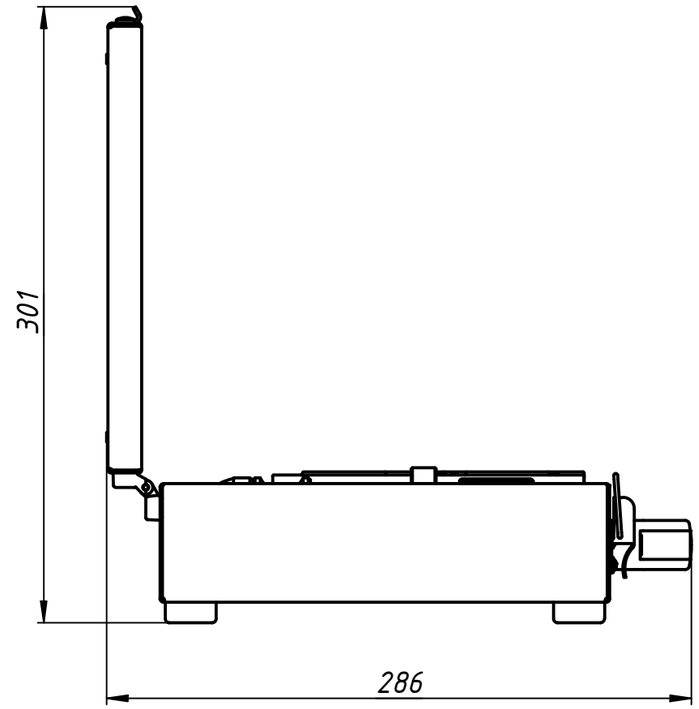

1 Фарбування: кейс, кришка – RAL 050 60 80; рукоятка – RAL 9005.

					МІ-22 ГК		
Зм.	Арк.	№ докум.	Підпис	Дата	Ручний трубогиб в кейсі	Літ.	Маса	Масштаб
Розробив		Корецький		24.05.2024			11,2 кг	1 : 3
Перевірив		Чупринін						
Т. контр.					2596 HYDROSCAND	Аркуш	Аркушів 1	
Нач. від.								
Н. контр.								
Затв.		Рак						

Копіював Формат А3